Goman S.r.l. - Via Maestri del lavoro, 8 46043
Castiglione delle Stiviere (MN) Italy Tel. +39
0376 671780 - Fax +39 0376 671286
www.goman.it - e-mail: info@goman.it

TÜVRheinland CERTIFIED
Management System
ISO 9001:2015
www.tuv.com
ID 9105028500

INODORO MONOBLOQUE SERIE OPEN A SUELO CON APERTURA FRONTAL COMPLETO CON CISTERNA CERÁMICA DE DESCARGA CON ENTRADA ALTA, DESAGÜE UNIFICADO SUELO/PARED

monobloc floor wc series Open with front opening, complete with ceramic flushing tank with high inlet, universal floor/wall drain

	cm	Kg
D0465/01	76	39,5

GUARANTEE

blanco
brillante

0

Características:
Inodoro monobloque de suelo de porcelana blanca brillocon apertura frontal para minusválidos. Completo con cisterna de cerámica con entrada de agua lateral a la derecha o a la izquierda, desagüe unificado de pared o suelo. Cuatro puntos de fijación al suelo. Marcado CE de conformidad con la norma EN997.
Dimensión en mm 760 (p) x 380 (an) x 855 (al).
Código Goman: D0465/01
No incluye tornillería.
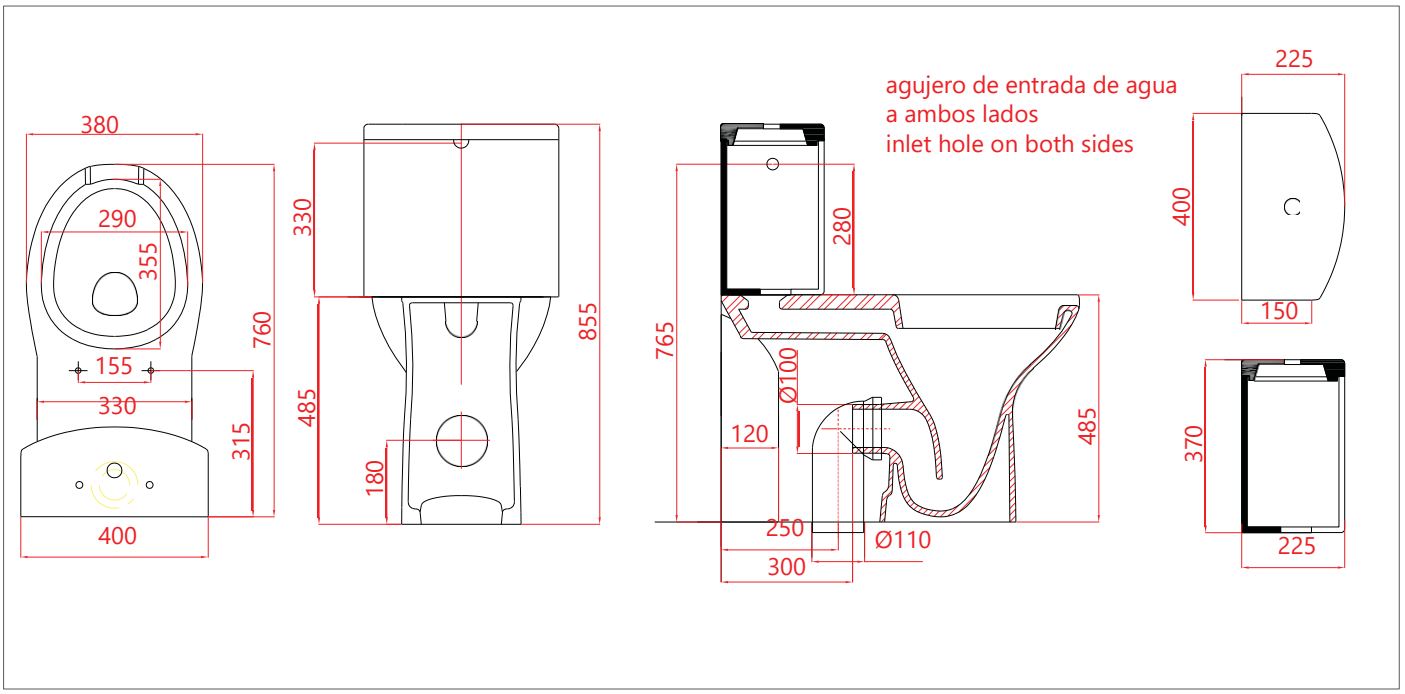
Specifications:
Floor monobloc wc in ceramic (vitreous china), gloss white, with front opening for disabled. Complete with flush tank in ceramicswith inlet on side dx o sx, unified drain wall or floor. Four points of fixing to the floor. CE marking according to standard EN997. Dimensions mm 760 (p) x 380 (d) x 855 (h).
Goman code: D0465/01
Screws not included.