Goman S.r.l. - Via Maestri del lavoro, 8 46043 Castiglione delle Stiviere (MN) Italy Tel. +39 0376 671780 - Fax +39 0376 671286
www.goman.it - e-mail: info@goman.it

Management System ISO 9001:2015
TÜVRheinland CERTIFIED
www.tuv.com ID 9105028500

BARRA DE APOYO A 45° CM. 40x40 SERIE ALUMINIUM/NYLON Ø35

45° handle cm. 40x40 series Nylon Ø35

	cm	Kg
AN-	40x40	1,9

GUARANTEE

blanco brillante RAL 9016	azul brillante RAL 5002	verde brillante RAL 6005	amarillo brillante RAL 1003	rojo brillante RAL 3002	gris brillante RAL 7004	negro brillante RAL 9005
01	02	03	04	05	06	07

Características:
Barra de apoyo a 45° mm, 400x400, Ø35 mm, fabricado en tubo de aluminio de 2 mm de espesor, revestido con material termoplástico de nylon (poliamida 6), de 2 mm de espesor, cálido al tacto, unido con juntas de acoplamiento de nylon y varilla roscada de acero. Completo con tornillo de unión abocinado Ø8, placas de nylon para fijación a la pared, 6 orificios, rosetas con función antivandálica. Dimensiones mm 400 (an) x 285 (al) x 85 (p). Marcado CE para dispositivo médico y garantía de 10 años.
Código Goman: AN-MA4/XX
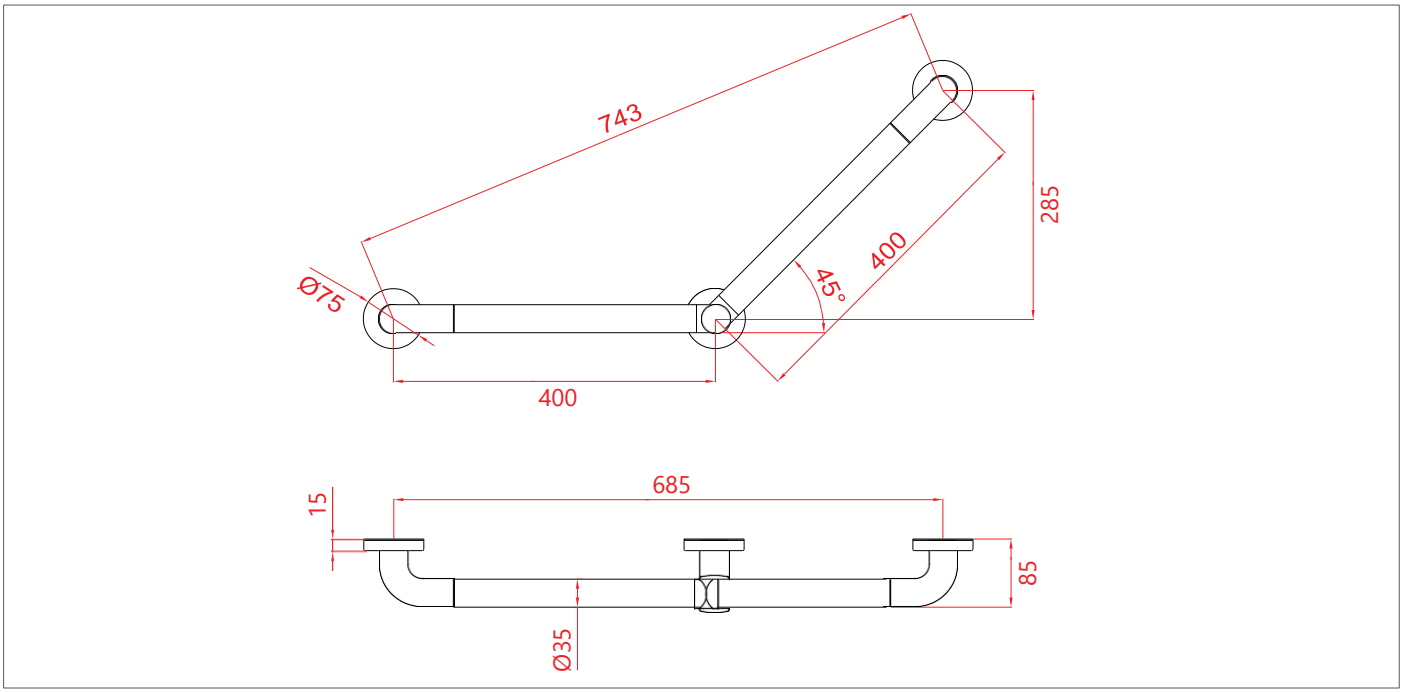
Specifications:
45 ° handle mm, 400x400, Ø35 mm, made of 2 mm thick aluminum tube, coated with thermoplastic nylon material (polyamide 6), 2 mm thickness, warm to the touch, joined with nylon coupling joints and steel threaded bar. Complete with nylon countersunk union screw Ø8, plates for fixing to the wall in the wall, with 6 holes, vandalproof function roses. Dimensions mm 400 (d) x 285 (h) x 85 (p). CE making for medical device and 10-year warranty.
Goman code: AN-MA4/XX